АДМИНИСТРАЦИЯ ГОРОДСКОГО ОКРУГА ГОРОД ВОРОНЕЖ
Муниципальное унитарное предприятие городского округа город Воронеж
Воронежская Горэлектросеть
ул. Карла Маркса, 65, г. Воронеж, 394036, сайт: http://www.vrnges.ru, e-mail: office@vrnges.ru
тел.(473) 252-52-72, факс (473) 277-79-27, горячая линия: 8 (800) 450-11-05
ОГРН 1023601571812, ИНН/КПП 3650000268/366601001

10.02.2017 г. № _____

ИЗВЕЩЕНИЕ
о проведении закупки у единственного поставщика (подрядчика, исполнителя) № 1800-ПЗ

Уважаемые господа!

МУП «Воронежская горэлектросеть» проводит закупку у единственного поставщика (подрядчика, исполнителя) на поставку низковольтного оборудования для нужд МУП «Воронежская горэлектросеть» в порядке, установленном в п. 11 пп. 11.2.28. Положения о закупке товаров, работ, услуг, Федеральным законом от 18.07.2011 № 223-ФЗ «О закупках товаров, работ, услуг отдельными видами юридических лиц», Федеральным законом от 26.07.2006 № 135-ФЗ «О защите конкуренции», для исполнения инвестиционной программы МУП «Воронежская горэлектросеть», в связи с тем, что торговая процедура (№ ЕИС 31604604238) признана несостоявшейся (был допущен только один участник).

1. Наименование, место нахождения, почтовый адрес, адрес электронной почты, номер контактного телефона Заказчика.

Муниципальное унитарное предприятие городского округа город Воронеж «Воронежская горэлектросеть».

Адрес: 394036, г. Воронеж, ул. Карла Маркса, 65.

Ответственные лица за контакты с претендентами:

Паневин Андрей Валентинович - начальник отдела организации конкурсных процедур.

Тел. 255-30-74 (раб.),

E-mail: panevin.av@mail.ru; pav@ vrnges.ru.

Невзоров Андрей Юрьевич – заместитель начальника отдела организации конкурсных процедур.

Тел. 255-30-74 (раб.)

E-mail: nevzorov@vrnges.ru

2. Предмет договора с указанием количества поставляемого товара, объёма выполняемых работ, оказываемых услуг.

Предмет договора: поставка низковольтного оборудования для нужд МУП «Воронежская горэлектросеть».

3. Место поставки товара, выполнения работ, оказания услуг.

Место поставки товара: г. Воронеж, ул. Пешестрелецкая, 97.

Количество товара: Согласно Техническому заданию (Приложение №1).

4. Сведения о начальной (максимальной) цене договора (цене Лота).

Начальная (максимальная) цена договора определена в соответствии с порядком, установленным главой 7 «Положения о закупке товаров, работ, услуг МУП «Воронежская горэлектросеть»» и составляет 2 020 000,00 руб. (Два миллиона двадцать тысяч рублей 00 копеек), в том числе НДС 18%.

5. Срок, место и порядок предоставления документации о закупке, размер, порядок и сроки внесения платы, взимаемой заказчиком за предоставление документации, если такая

плата установлена заказчиком, за исключением случаев предоставления документации в форме электронного документа.

Не определены.

6. Место и дата рассмотрения предложений участников закупки и подведения итогов закупки.

Не определены.

Документация закупки у единственного поставщика (подрядчика, исполнителя) № 1800-ПЗ.

1. Установленные заказчиком требования к качеству, техническим характеристикам товара, работы, услуги, к их безопасности, к функциональным характеристикам (потребительским свойствам) товара, к размерам, упаковке, отгрузке товара, к результатам работы и иные требования, связанные с определением соответствия поставляемого товара, выполняемой работы, оказываемой услуги потребностям заказчика.

Более подробно требования к товару, а также характеристики товара, содержатся в Техническом задании, являющемся неотъемлемой частью закупки у единственного поставщика (подрядчика, исполнителя) (приложение №1).

2. Требования к содержанию, форме, оформлению и составу заявки на участие в закупке.

Не определены.

3. Требования к описанию участниками закупки поставляемого товара, который является предметом закупки, его функциональных характеристик (потребительских свойств), его количественных и качественных характеристик, требования к описанию участниками закупки выполняемой работы, оказываемой услуги, которые являются предметом закупки, их количественных и качественных характеристик.

Требования к товару: указаны в Техническом задании (Приложение № 1).

4. Место, условия и сроки (периоды) поставки товара, выполнения работы, оказания услуги.

4.1. Место поставки товара: г. Воронеж, ул. Пешестрелецкая,97.

4.2. Срок начала поставки товара: в течение 1 календарного дня с момента подачи заявки поставщику.

5. Сведения о начальной (максимальной) цене договора (цене лота).

Начальная (максимальная) цена договора определена в соответствии с порядком, установленным главой 7 «Положения о закупке товаров, работ, услуг МУП «Воронежская горэлектросеть»» и составляет 2 020 000,00 руб. (Два миллиона двадцать тысяч рублей 00 копеек), в том числе НДС 18%.

6. Форма, сроки и порядок оплаты товара, работы, услуги.

6.1. Оплата производится в безналичной форме путем перечисления денежных средств.

6.2. Условия оплаты: указаны в договоре.

7. Порядок формирования цены договора (цены лота) (с учетом или без учета расходов на перевозку, страхование, уплату таможенных пошлин, налогов и других обязательных платежей).

В цену должны быть включены все налоги (включая НДС) и другие обязательные платежи, в соответствии с действующим законодательством Российской Федерации.

8. Порядок, место, дата начала и дата окончания срока подачи заявок на участие в закупке.

Не определены.

9. Требования к участникам закупки и перечень документов, представляемых участниками закупки для подтверждения их соответствия установленным требованиям.

9.1. Требования к участникам:

- должен обладать необходимыми профессиональными знаниями и иметь ресурсные возможности (финансовые, материально-технические, производственные, трудовые);
- должен обладать гражданской правоспособностью в полном объеме для заключения и исполнения Договора (должен быть зарегистрирован в установленном порядке);
- не должен являться неплатежеспособным или банкротом, находиться в процессе ликвидации, на имущество Участника прямой закупки в части, существенной для

исполнения договора, не должен быть наложен арест, экономическая деятельность Участника не должна быть приостановлена.

9.2. Перечень документов, представляемых участниками закупки для подтверждения их соответствия установленным требованиям:

Не определен.

10.Формы, порядок, дата начала и дата окончания срока предоставления участникам закупки разъяснений положений документации о закупке:

Не определен.

12. Критерии оценки и сопоставления заявок на участие в закупке.

Не определены.

13. Порядок оценки и сопоставления заявок на участие в закупке:

Не определен.

14. Приложение.

1. Техническое задание - 7 листов.

И.о. генерального директора
МУП «Воронежская горэлектросеть» **А.Е. Гаврилин**

СОГЛАСОВАНО:
Заместитель генерального директора
по правовым вопросам **Д.А. Сапелкин**

Начальник отдела организации конкурсных процедур **А.В. Паневин**

Утверждаю

И. о. генерального директора

МУП «Воронежская горэлектросеть»

_____А. Е. Гаврилин

«_____» _____2017 г.

ТЕХНИЧЕСКОЕ ЗАДАНИЕ

на поставку низковольтного оборудования для нужд МУП «Воронежская горэлектросеть»

Согласовано

Главный инженер

В.Н. Пономарев

_____

«_____»_____2017 год.

Согласовано

Заместитель генерального директора

по развитию и реализации услуг

Е.А. Скиданов

_____

«_____»_____2017год.

Заместитель генерального директора

по правовым вопросам

Д.А. Сапелкин

_____

«_____»_____2017 год.

ТЕХНИЧЕСКОЕ ЗАДАНИЕ

Заказчик: Муниципальное унитарное предприятие городского округа город Воронеж «Воронежская горэлектросеть».
Юридический и почтовый адрес: 394036, г. Воронеж, ул. Карла Маркса, 65
Адрес электронной почты: E-mail: pav@vrnges.ru
Номер контактного телефона: Тел. (473) 253-29-60, тел/факс (473) 255-30-74
Ответственное должностное лицо: Паневин Андрей Валентинович - начальник отдела организации конкурсных процедур.
Контактное лицо: Емельянова А.И. – начальник ПТО, Никульшин В.В. – начальник ЦРО, Сапрыкин В.П. – начальник СП.
Тел.(473) 255-46-87, (473) 278-70-99
Цель: Выполнение инвестиционной программы 2017 г., работ по текущему и капитальному ремонту.
Источник финансирования: Внебюджетные средства.
1.Функциональные, технические характеристики и потребительские свойства товара и/или оборудования;
1.1. Панели ЩО 70-1-02, ЩО 70-1-71, ЩО 70-1-70, ЩО 70-1-85, ЩО 70-1-32 должны соответствовать типовым схемам (приложение № 1 к техническому заданию) и должны быть предназначены для комплектования распределительных устройств (щитов) напряжением 380/220В переменного тока частотой 50 Гц с глухозаземленной нейтралью, служащих для приема и распределения электрической энергии, защиты от перегрузок и токов короткого замыкания.

- Номинальное напряжение	0,4-0,23 кВ
- Род тока	переменный
- Частота	50 гЦ
- Номинальный ток главных цепей вводных, секционных и прочих панелей	определяется схемами
- Вид климатического исполнения по ГОСТ 15150-69	УЗ

- Габаритные размеры (не более) по Ширине/Глубине/Высоте (соответственно, в мм):

ЩО 70-1-02	800/600/2200
ЩО 70-1-70	300/600/2200
ЩО 70-1-71	300/600/2200
ЩО 70-1-85	1000/600/2200
ЩО 70-1-32	800/600/2200

- Масса панелей не более 350 кг

Комплектация рубильниками с предохранителями стандартная, согласно схемам (приложение № 1 к техническому заданию), за исключением:

ЩО 70-1-32 (2 шт. из общего количества, указанного в п. 2)	630А

1.2. Камеры сборные одностороннего обслуживания КСО должны быть предназначены для приема и распределения электроэнергии трехфазного переменного тока частотой 50 Гц напряжением 6, 10 кВ в сетях с изолированной или заземленной нейтралью. КСО должны применяться в составе РУ напряжением 6, 10 кВ при новом строительстве, расширении, реконструкции и техническом перевооружении распределительных и трансформаторных подстанций городских электрических сетей. Камеры КСО должны соответствовать типовым линейным схемам (приложение № 1 к техническому заданию).

- Номинальное напряжение (не менее)	6 кВ
- Наибольшее рабочее напряжение (не более)	7,2 кВ
- Род тока	переменный
- Частота	50 Гц
- Номинальный ток сборных шин (не менее)	630 А
- Номинальный ток плавких вставок предохранителей при U = 6кВ	80 А
- Номинальный ток отключения выключателя нагрузки при cos f = 0,7	630 А
- Тип выключателя нагрузки	ВНАз-10-/630
- Вид климатического исполнения по ГОСТ 15150-69	УЗ
- Тип разъединителя	ВРНз – 10/630
- Ток электродинамической стойкости главных цепей	41 кА
- Ток термической стойкости в течении 1с.	6 кА
- Номинальный режим работы	продолжительный
- Способ обслуживания	односторонний
- Вид обслуживания	периодический
- Масса	не более 220 кг

- Габаритные размеры (не более) по Ширине/Глубине/Высоте (соответственно, в мм):
не более 800/800/2000

1.3. Выключатель нагрузки должен применяться для подключения и выключения участков цепей переменного 3х фазного тока частотой 50 - 60Гц под нагрузкой, номинальным напряжением до 10кВ и номинальным током 630А, и, кроме того, заземления отсоединенных участков посредством заземлителей, а также для эксплуатации в шкафах комплектных распределительных устройств (КРУ), камерах стационарных одностороннего обслуживания (КСО) и комплектных трансформаторных подстанциях (КТП,

БКТП). Выключатель должен комплектоваться предохранителями ПКТ и губками.

1.4. Рубильники РПС-630А, с правым приводом с предохранителями на общей плите открытого исполнения, трехполюсные, с ручными приводами зависимого действия, для переднего присоединения проводников, обладающие свойствами разъединителей должны быть предназначены для нечастых (не более 6 в час) неавтоматических коммутаций электрических цепей переменного тока частотой 50Гц, напряжением 380В.

1.5. Ящики силовые с рубильниками должны быть предназначены для нечастых (не более 3-х в час) включений и отключений силовых электрических цепей напряжением 380/220В переменного тока частотой 50Гц, а также для защиты их при перегрузках и коротких замыканиях. Ящики силовые должны комплектоваться предохранителями.

Номинальный ток цепи ящиков (А, не менее) 250А
Тип предохранителя ПН-2
Степень защиты IP54, IP31
Температура окружающего воздуха от -45 до +40 С

1.6. Рубильники ЯБПВУ должны быть предназначены для нечастых (не более 3-х в час) включений - отключений силовых цепей, напряжением до 400 В переменного тока частотой 50 Гц, а также защиты их при перегрузках и коротких замыканиях. Рубильники должны быть универсальными для установки в ящики силовые, указанные в п. 1.5. технического задания, соответствуя напряжению, указанного в типовой маркировке п. 2 технического задания.

1.7. Изоляторы ИПТВ должны быть предназначены для комплектации съемных трансформаторных вводов на напряжение до 35кВ включительно переменного тока частоты 50 и 60 Гц. Участник должен указать наличие втулок, в зависимости от типовой маркировки, указанной в п. 2 технического задания (втулки имеются/не имеются).

1.8. Выключатели автоматические должны быть предназначены для проведения в нормальном режиме электрического тока, и отключения при превышении токов больше номинального значения, при перегрузке или коротком замыкании. Выключатели должны использоваться для защиты сетей освещения и розеточных групп. Уставки теплового расцепителя с помощью вкручивания регулировочного винта в металлическое основание должны позволять избежать изменения настройки в процессе эксплуатации. Основные контакты выключателя должны быть покрыты серебросодержащим материалом, идентичным по своему составу. Конструкция контактов выключателей должна обеспечивать снижение потерь между проводником и зажимами выключателя. Участнику необходимо указать возможность подключения проводников диаметром до 20 мм. (возможно/невозможно). Электрическая износостойкость выключателя должна быть не менее 6000 циклов отключения-выключения, а механическая износостойкость должна быть не менее 2000 циклов отключения-выключения.

1.9. Предохранители ППН (плавкие вставки) общего назначения должны быть предназначены для защиты электрооборудования промышленных установок и электрических сетей трехфазного переменного тока с номинальным напряжением до 500 В частоты 50 и 60Гц при перегрузках и коротких замыканиях.

1.10. Реле контроля напряжения РКН должно быть предназначено для контроля наличия, «слипания» и порядка чередования фаз в цепях трёхфазного напряжения в сетях с нейтралью, а также для контроля снижения и превышения напряжения ниже и выше установленного порога. Реле должно быть изготовлено в унифицированном пластмассовом корпусе с передним присоединением проводов питания и коммутируемых электрических цепей. Крепление должно осуществляться на монтажную рейку шириной 35 мм (ГОСТ Р МЭК 60715 - 2003) или на ровную поверхность. На лицевой панели реле должны быть расположены два переключателя для установки верхнего и нижнего порогов срабатывания, регулятор времени срабатывания, два красных индикатора ошибок сети, жёлтый индикатор включения встроенного реле и три зелёных индикатора наличия фаз.

2. Сведения о количестве (не менее, шт.);

Выключатель нагрузки ВНАп 10/630 20У2 с приводом	5
Рубильник РПС-630А	10
Ящик силовой с рубильником 250А	3
Реле РТМ-I для привода ПП-67	18
Реле РТМ-I для привода ППВ-10 (ППО-10)	12
Рубильник ЯБПВУ 100А	2
Изолятор ИПТВ 250	15
Изолятор ИПТВ 400	18
Изолятор ИПТВ 630	15
Ячейка (камера) КСО 393-04	5
Выключатель автоматический ВА-47-29 10А	16
Панель ЩО 70-1-02 У3	12
Панель ЩО 70-1-71 У3	1
Панель ЩО 70-1-70	1
Панель ЩО 70-1-85	3
Ячейка (камера) КСО 393-03	6
Предохранитель (плавкая вставка) ППН-33 160А	60
Панель ЩО 70-1-32	1

Панель ЩО 70-1-32 (с рубильников 630А)	2
Ячейка (камера) КСО 393-01	4
Реле контроля напряжения РКН-3-15-15 230/400	4
Реле контроля напряжения РКН-3-15-15 58/100	4

3. Требования, периодичности, сроку и месту поставок;
Срок поставки товара – 1 календарный день с момента подачи «Покупателем» заявки «Поставщику». Поставка товара осуществляется за счёт «Поставщика» по адресу: г.Воронеж, ул. Пешестрелецкая,97.

4. Передаваемая вместе с товаром и/или оборудованием документация и необходимое количество расходных материалов, инструментов, запасных частей;

Должны прилагаться: товарная накладная, счет-фактура, сертификаты соответствия ТР ТС 004/2011.

5. Требования по гарантийному и послегарантийному обслуживанию;
7 лет.

6. Требования к остаточному сроку годности, сроку хранения;
Вся продукция должна быть новой, ранее не используемой, год выпуска не ранее 2016г.

7. Требования к размерам, упаковке, отгрузке товаров и/или оборудования;
Упаковка должна обеспечивать сохранность товара при транспортировке.

Начальник СП В.П.Сапрыкин

Начальник ЦРО В.В.Никульшин

Начальник ПТО А.И.Емельянова

Приложение №1 к Техническому заданию

ПРИЛОЖЕНИЕ 1

Электрические схемы панелей распределительных щитов серии ЩО-70

Тип панели	Принципиальная схема первичных соединений	Элементы на схеме	
		Обозначение	Наименование
Линейные панели			
ЩО-70-1-02-У3 ЩО-70-2-02-У3 ЩО-70-3-02-У3	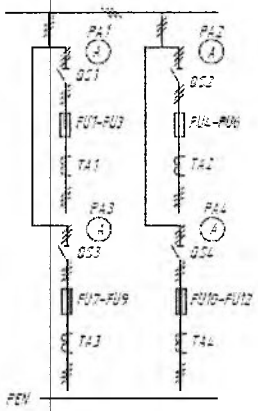	A1-PA4 QS1-QS4 FU1-FU12 TA1-TA4	Амперметры 200/5А Разъединители 250А Предохранители 250А Трансформаторы тока 200/5А
ЩО-70-1-03-У3 ЩО-70-2-03-У3 ЩО-70-3-03-У3		PA1, PA2 PA3, PA4 QS1, QS2 QS3, QS4 FU1-FU6 FU7-FU12 TA1, TA2 TA3, TA4	Амперметры 200/5А >>400/5А Разъединители 250А >>400А Предохранители 250А >>400А Трансформаторы тока 200/5А То же 400/5А
ЩО-70-1-33-У3	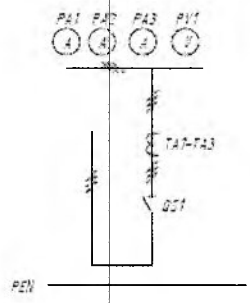	PA1-PA3 TA1-TA3 PV QS1	Амперметры 1000/5А Трансформаторы тока 1000/5А Вольтметр 500В Разъединитель 1000А
Секционные панели			
Тип панели	Принципиальная схема первичных соединений	Элементы на схеме	
		Обозначение	Наименование
ЩО-70-1-70-У3	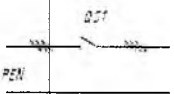	QS1	Разъединитель 600А
ЩО-70-1-71-У3		QS1	Разъединитель >> 1000А

ПРИЛОЖЕНИЕ 1 (продолжение)

Электрические схемы панелей распределительных щитов серии ЩО-70

Тип панели	Принципиальная схема первичных соединений	Элементы на схеме	
		Обозначение	Наименование
Вводно-линейные панели			
ЩО-70-1-84-У3	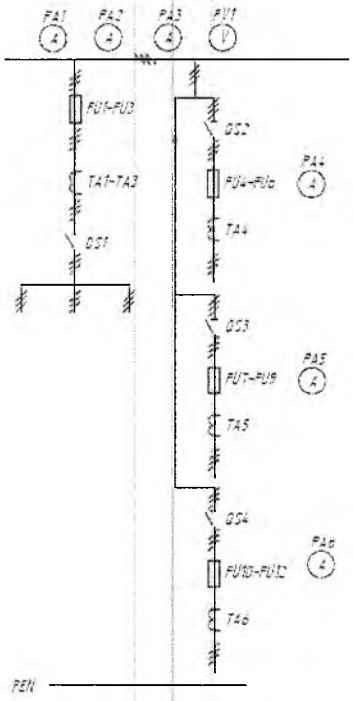	PA1–PA3 PA4–PA6 QS1 QS2–QS4 TA1–TA3 TA4–TA6 PV FU1–FU3 FU4–FU12	Амперметры 600/5А Амперметры 200/5А Разъединитель 600А Разъединитель 250А Трансформаторы тока 600/5А То же 250/5А Вольтметр 500В Предохранители 600А Предохранители >> 250А
ЩО-70-1-85-У3	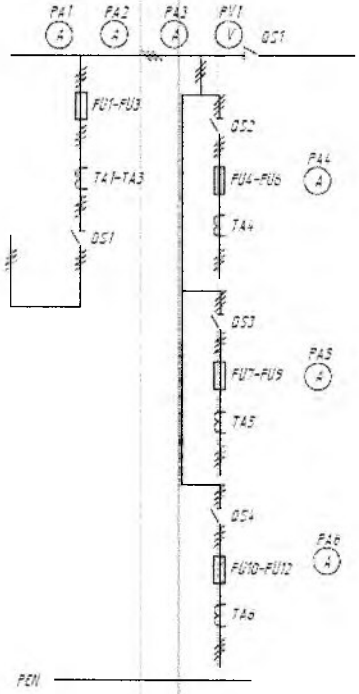	PA1–PA3 PA4–PA6 QS1 QS2–QS4 TA1–TA3 TA4–TA6 PV FU1–FU3 FU4–FU12	Амперметры 600/5А Амперметры 200/5А Разъединитель 600А Разъединитель 250А Трансформаторы тока 600/5А То же 250/5А Вольтметр 500В Предохранители 600А Предохранители >> 250А

Электрические схемы камер сборных серии КСО-393

Схема	Комплектация	Масса кг не более
КСО-393-03 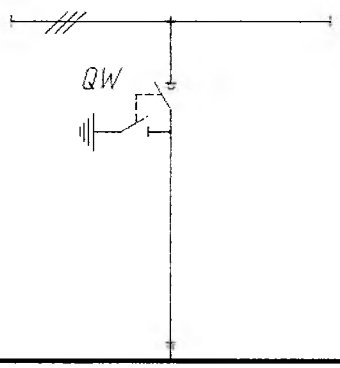	Выключатель нагрузки	170
КСО-393-04 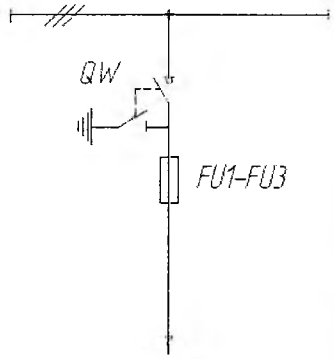	Выключатель нагрузки Предохранитель 6-10 кВ	180
Мост шинный ШМР 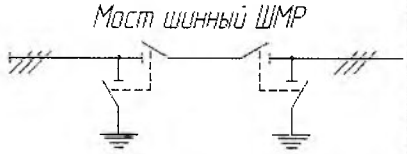	Разъединитель	350

ПРОТОКОЛ
заседания закупочной комиссии о заключении договора на поставку низковольтного оборудования для нужд МУП «Воронежская горэлектросеть»

№ 1800-ПЗ «10» февраля 2017 года

город Воронеж

ПРЕДМЕТ - заключение договора на поставку низковольтного оборудования для нужд МУП «Воронежская горэлектросеть».

Начальная максимальная цена договора: 2 020 000,00 руб.
Цена договора: 2 020 000,00 руб.
Объём и количество товара: согласно техническому заданию.
Срок исполнения договора: в течение 1 календарного дня с момента подачи заявки поставщику.

ПРИСУТСТВОВАЛИ:

На заседании Закупочной комиссии по рассмотрению предложения для нужд МУП «Воронежская горэлектросеть» присутствовали:
председатель комиссии – Сапелкин Д.А. – заместитель генерального директора по правовым вопросам;
члены комиссии:
Паневин А.В. – ответственный секретарь - начальник отдела организации конкурсных процедур;
Бородин О.Н. – первый заместитель генерального директора;
Аркатова М.В. - заместитель генерального директора по финансам;
Воронцова С.В. – главный бухгалтер;
Шилов В.Е. – помощник генерального директора по безопасности – начальник службы безопасности;
Гладнева Л.Н. – заместитель генерального директора по экономике и управлению персоналом.

Заседание проводится в присутствии 7 членов комиссии, что составляет 100 % от списочного состава закупочной комиссии, кворум имеется. Комиссия правомочна.

ВРЕМЯ И МЕСТО ПРОВЕДЕНИЯ ЗАСЕДАНИЯ ЗАКУПОЧНОЙ КОМИССИИ:

Заседание закупочной комиссии проходило по адресу 394036, г. Воронеж, ул. К.Маркса, 65, каб. 107 начиная с 13:00 местного времени.

РЕШЕНИЕ ЗАКУПОЧНОЙ КОМИССИИ:

По результатам заседания:
В связи с тем, что торговая процедура (№ ЕИС 31604604238) признана несостоявшейся (был допущен один участник), комиссия решила заключить в феврале месяце договор с единственным участником обществом с ограниченной ответственностью ООО «ТФС» на поставку низковольтного оборудования для нужд МУП «Воронежская горэлектросеть» на основании гл.16 п.16.7.9 и в соответствии с гл. 11 пп. 11.2.28. Положения о закупке товаров, работ, услуг.

Результаты голосования:
«За» 7 членов закупочной комиссии.
«Против» 0 членов закупочной комиссии.
«Воздержалось» 0 членов закупочной комиссии.

ПОДПИСИ ЧЛЕНОВ ЗАКУПОЧНОЙ КОМИССИИ:

Члены закупочной комиссии:

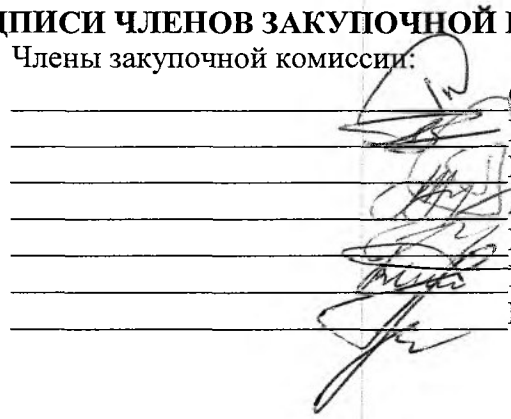

_____ Сапелкин Д.А.

_____ Паневин А.В.

_____ Бородин О.Н.

_____ Аркатова М.В.

_____ Воронцова С.В.

_____ Шилов В.Е.

_____ Гладнева Л.Н.

Договор поставки № 1800-ПЗ

г. Воронеж «10» 02 2017 г.

Муниципальное унитарное предприятие городского округа город Воронеж "Воронежская горэлектросеть", именуемое в дальнейшем "Покупатель", в лице исполняющего обязанности генерального директора Гаврилина Александра Евгеньевича, действующего на основании приказа № 435-л от 07.04.2015 и Устава, с одной стороны, и Общество с ограниченной ответственностью «ТФС», именуемое в дальнейшем «Поставщик», в лице директора Коровина М.А., действующего на основании Устава, с другой стороны, заключили настоящий договор о нижеследующем:

1. Предмет договора

1.1. Поставщик обязуется передать Покупателю, а Покупатель принять и оплатить товар, указанный в спецификации (Приложение № 1) и техническом задании (Приложение № 2), являющихся приложениями к настоящему договору.

2. Срок и условия поставки. Гарантия.

2.1. Поставка товара осуществляется в течение 1 календарного дня с момента подачи «Покупателем» заявки «Поставщику».

2.2. Передача товара производится на складе Покупателя по адресу: г. Воронеж, ул. Пешестрелецкая,97. Поставка товара к месту передачи осуществляется транспортом Поставщика либо третьего лица привлеченного Поставщиком. Расходы по доставке включаются в стоимость товара.

2.3. Качество поставляемого товара должно соответствовать сертификатам соответствия ТР ТС 004/2011.

2.4. Поставщик считается исполнившим обязательство по передаче товара по соответствующей партии после подписания сторонами товарной накладной.

2.5. Стороны считаются исполнившими обязательства по договору в полной мере, после подписания сторонами Акта об исполнении обязательств (Приложение № 3).

2.6. Гарантийный срок на передаваемый Покупателю товар указывается в спецификации.

В течение гарантийного срока Поставщик отвечает за выявленные неисправности и дефекты, устранение которых производит за свой счет.

2.7. Поставщик обязан передать с товаром соответствующие документы:

- товарную накладную
- счет-фактуру
- сертификаты соответствия ТР ТС 004/2011
- технический паспорт
- инструкцию по эксплуатации Товара

3. Цена договора и порядок расчетов.

3.1. Цена на товар по договору составляет: 2 020 000,00 **руб.** (Два миллиона двадцать тысяч рублей 00 копеек), в т. ч. НДС 18% - 308135,59 руб. и указывается также в спецификации (Приложение №1). В цену товара включаются налоги и сборы, транспортные расходы до склада Покупателя и иные расходы, связанные с поставкой товара.

3.2. Оплата по договору производится не позднее 90 календарных дней в размере 100% после осуществления Поставщиком поставки товара и подписания сторонами товарной накладной.

3.3. Оплата товара по настоящему договору производится в безналичной форме путем перечисления денежных средств на расчетный счет Поставщика.

3.4. Общая цена на Товар может быть изменена в случаях, установленных действующим законодательством Российской Федерации и условиями настоящего Договора.

3.5. На денежные средства, предусмотренные пп. 3.2., 3.4. настоящего Договора, проценты в соответствии со ст. 317.1 ГК РФ не начисляются и Покупателем не оплачиваются.

4. Приемка товара.

4.1. Приемка продукции по количеству и качеству производится в соответствии с инструкциями № П-6 и П-7 утвержденными постановлениям Госарбитража при СМ СССР от 15.06.65 и от 25.04.66 соответственно, с дополнениями и изменениями в части не противоречащей действующему законодательству и условиям настоящего договора.

5. Ответственность сторон

5.1. В случае просрочки поставки товара, Покупатель вправе потребовать от Поставщика уплатить пеню в размере 0,5 % от стоимости не поставленного в срок товара за каждый день просрочки.
5.2. В случае просрочки оплаты товара Поставщик вправе потребовать у Покупателя уплатить пеню в размере 0,5 % (ноль целых пять десятых процентов) от стоимости неоплаченного в срок товара за каждый день просрочки, но не более чем 10% (Десять процентов) от суммы Договора.
5.3. При поставке товара ненадлежащего качества Покупатель может потребовать у Поставщика уплатить штраф в размере 10 % от общей стоимости товара указанной в спецификации.
5.4. При нарушении условий настоящего договора по другим основаниям стороны несут ответственность в соответствии с действующим законодательством РФ.
5.5. Стороны освобождаются от ответственности за неисполнение или ненадлежащее исполнение обязательств по договору при возникновении обстоятельств непреодолимой силы, то есть чрезвычайных и непредотвратимых при данных условиях обстоятельств, под которыми понимаются: запретные действия властей, гражданские волнения, эпидемии, блокада, эмбарго, землетрясения, наводнения, пожары или другие стихийные бедствия.
5.6. В случае наступления этих обстоятельств сторона договора обязана в течение 10 дней уведомить об этом другую сторону.
5.7. Документ, выданный Торгово-промышленной палатой, уполномоченным государственным органом, является достаточным подтверждением наличия и продолжительности действия непреодолимой силы.
5.8. Если обстоятельства непреодолимой силы продолжают действовать более двух месяцев, то каждая сторона вправе расторгнуть договор в одностороннем порядке.
5.9. Поставщик гарантирует, что является добросовестным налогоплательщиком. Поставщик возмещает убытки в полном объеме Покупателю в случае отказа налоговых органов в принятии к вычету/возмещении НДС по настоящему договору Покупателю по вине Поставщика. Применение мер ответственности не освобождает стороны от исполнения своих обязательств по настоящему договору. В случае предоставления Покупателю счета-фактуры, не соответствующего требованиям ст.169 НК РФ (в том числе счета-фактуры с ошибочными фактическими данными или ошибочным размером НДС), Поставщик обязан привести счет-фактуру в соответствие с требованиями законодательства в течении 15 дней с даты получения от Покупателя уведомления об этом. В противном случае Поставщик выплачивает по требованию Покупателя штрафную неустойку в размере указанной в счете-фактуре суммы НДС. Вместо требования об уплате неустойки Покупатель вправе потребовать возмещения причиненных ему убытков.

6. Срок действия договора.

6.1. Договор вступает в силу с момента его подписания обеими сторонами и действует до полного исполнения сторонами принятых обязательств.
6.2. Договор составлен в двух идентичных экземплярах, по одному экземпляру для каждой стороны.
6.3. К настоящему договору прилагаются и являются его неотъемлемой частью:
- Спецификация (Приложение №1) на сумму: 2 020 000,00 руб. (Два миллиона двадцать тысяч рублей 00 копеек), в т. ч. НДС 18% - 308135,59 руб.;
- Техническое задание (Приложение № 2);
- Акт об исполнении обязательств (Приложение № 3).
6.4. В случае нахождения Поставщика за пределами города Воронежа, настоящий договор и другие документы, касающиеся договора (за исключением претензий), могут быть изготовлены и переданы факсу, и имеют такую же юридическую силу, как и подлинники при условии их подтверждения оригиналом в течение 30 дней с даты получения копии.
6.5. Договор может быть расторгнут Покупателем в одностороннем порядке в случаях, предусмотренных ГК РФ и договором.

7. Прочие условия.

7.1. Все споры вытекающие из настоящего договора разрешаются сторонами в претензионном порядке.
7.2. Претензия должна быть оформлена в письменном виде, подписана уполномоченным представителем стороны. К претензии должны быть приложены документы, подтверждающие требования (если у контрагента такие документы отсутствуют).
7.3. Претензия должна быть рассмотрена и по ней должен быть дан мотивированный ответ в течение 10 дней с момента ее получения.
7.4. Ответ на претензию должен соответствовать требованиям, указанным в п.7.2. настоящего договора.
7.5. Не разрешенный в претензионном порядке спор подлежит разрешению Арбитражным судом Воронежской области.

7.6. Во всем остальном, что не предусмотрено настоящим договором, стороны руководствуются действующим законодательством РФ.

Адреса и реквизиты сторон

«Покупатель»
Муниципальное унитарное предприятие городского округа город Воронеж «Воронежская горэлектросеть»
Адрес: 394036, г. Воронеж, ул. Карла Маркса, 65.
ИНН: 3650000268.
КПП: 366601001.
Телефон: (473) 252-52-72.
Факс: (473) 277-79-27.
Р/сч.№40702810213000116346 в ЦЕНТРАЛЬНО-ЧЕРНОЗЕМНОМ БАНКЕ
СБЕРБАНКА РОССИИ Г. ВОРОНЕЖ
БИК: 42007681,
К/с: 30101810600000000681.

И.о. генерального директора

_____ А.Е. Гаврилин

(МП)

«Поставщик»
Общество с ограниченной ответственностью «ТФС»
Адрес: 394010, г. Воронеж, ул. Артамонова, д. 38, пом VIII, оф. 15
ИНН: 3661072458
КПП: 366101001
Телефон: +7(903) 850-55-15
Р/с № 40702810100050000361 в АО «Эксперт Банк» Воронежский филиал.
БИК 042007804
К/с № 30101810500000000804

Директор

_____ М.А. Коровин

(МП)

Приложение № 1
к договору № 1800- ПЗ от 10.02 2017 г.

СПЕЦИФИКАЦИЯ

п/п	Наименование продукции	Требования к продукции	Ед. изм.	Кол-во	Цена единицы, руб. с НДС	Общая цена, руб. с НДС
1	Выключатель нагрузки ВНАп 10/630 с приводом	Согл.тех.зад	шт	5	16600,00	83000,00
2	Рубильник РПС-630А	Согл.тех.зад	шт	10	5870,00	58700,00
3	Ящик силовой с рубильником 250А	Согл.тех.зад	Шт	3	5580,00	16740,00
4	Реле РТМ-I для привода ПП-67	Согл.тех.зад	Шт	18	3080,00	55440,00
5	Реле РТМ-I для привода ППВ-10 (ППО-10)	Согл.тех.зад	Шт	12	3080,00	36960,00
6	Рубильник ЯБПВУ 100А	Согл.тех.зад	Шт	2	3080,00	6160,00
7	Изолятор ИПТВ 250	Согл.тех.зад	Шт	15	96,00	1440,00
8	Изолятор ИПТВ 400	Согл.тех.зад	Шт	18	173,00	3114,00
9	Изолятор ИПТВ 630	Согл.тех.зад	Шт	15	194,00	2910,00
10	Ячейка КСО 393-04	Согл.тех.зад	шт	5	64900,00	324500,00
11	Выключатель автоматический ВА-47-29 10А	Согл.тех.зад	шт	16	86,00	1376,00
12	Панель ЩО 70-1-02 УЗ	Согл.тех.зад	шт	12	36000,00	432000,00
13	Панель ЩО 70-1-71 УЗ	Согл.тех.зад	шт	1	54500,00	54500,00
14	Панель ЩО 70-1-70	Согл.тех.зад	шт	1	48200,00	48200,00
15	Панель ЩО 70-1-85	Согл.тех.зад	шт	3	48200,00	144600,00
16	Ячейка КСО 393-03	Согл.тех.зад	Шт	6	65000,00	390000,00
17	Предохранитель ППН-33 160А	Согл.тех.зад	шт	60	120,00	7200,00
18	ЩО 70-1-32	Согл.тех.зад	шт	1	55000,00	55000,00
19	ЩО 70-1-32 (630А)	Согл.тех.зад	шт	2	55600,00	111200,00
20	КСО 393-01	Согл.тех.зад	шт	4	42500,00	170000,00
21	Реле контроля напряжения РКН-3-15-15 230В/АС 400В УХЛ-2	Согл.тех.зад	шт	4	2120,00	8480,00
22	Реле контроля напряжения РКН-3-15-15 58В/АС 100В УХЛ-2	Согл.тех.зад	шт	4	2120,00	8480,00
	Итого					**2 020 000,00**
	Затраты на доставку в т.ч. на погрузку и разгрузку, в руб., с НДС**					Включено в стоимость продукции
	Другие затраты, в руб. с НДС**					308135,59
	Общая стоимость поставки, (договорная цена) в руб. с НДС					**2 020 000,00**

Условия оплаты: оплата по договору производится не позднее 90 календарных дней в размере 100% после осуществления Поставщиком поставки товара и подписания сторонами товарной накладной

Сроки поставки: 1 календарный день, с момента подачи «Покупателем» заявки «Поставщику».

Адрес поставки: г. Воронеж, ул. Пешестрелецкая,97.

Срок гарантии на поставляемый товар: 7 лет.

И.о. генерального директора

А.Е. Гаврилин

(МП)

Директор

М.А. Коровин.

(МП)

Приложение № 3 к договору № 1800-ПЗ от 10.02.2017 г.

АКТ об исполнении обязательств
по договору от 10.02.2017г. № 1800-ПЗ

г. Воронеж «___»_____2017 г.

Муниципальное унитарное предприятие городского округа город Воронеж "Воронежская горэлектросеть", именуемое в дальнейшем "Покупатель", в лице исполняющего обязанности генерального директора Гаврилина Александра Евгеньевича, действующего на основании приказа № 435-л от 07.04.2015 и Устава, с одной стороны, и Общество с ограниченной ответственностью «ТФС», именуемое в дальнейшем «Поставщик», в лице директора Коровина М.А., действующего на основании Устава, с другой стороны, составили настоящий акт о нижеследующем:

1. В соответствие с п. 1.1. договора от _____20___г. № 1800-ПЗ обязательства обеими Сторонами выполнены в полном объеме.
2. Сумма по договору составила _____ руб. (сумма прописью).
3. Каких-либо претензий по настоящему договору Стороны друг к другу не имеют.
4. Настоящий акт составлен в 2-х экземплярах, по одному для каждой из Сторон.

Подписи сторон:

«Покупатель»
Муниципальное унитарное предприятие городского округа город Воронеж «Воронежская горэлектросеть»
Адрес: 394036, г. Воронеж, ул. Карла Маркса, 65.
ИНН: 3650000268.
КПП: 366601001.
Телефон: (473) 252-52-72.
Факс: (473) 277-79-27.
Р/сч. № 40702810213000116346 в ЦЕНТРАЛЬНО-ЧЕРНОЗЕМНОМ БАНКЕ СБЕРБАНКА РОССИИ Г. ВОРОНЕЖ
БИК: 42007681,
К/с: 30101810600000000681

И.о. генерального директора

_____ А.Е. Гаврилин

(МП)

«Поставщик»

Общество с ограниченной ответственностью «ТФС»
Адрес: 394010, г. Воронеж, ул. Артамонова, д. 38, пом VIII, оф. 15
ИНН: 3661072458
КПП: 366101001
Телефон: +7(903) 850-55-15
Р/с № 40702810100050000361 в АО «Эксперт Банк» Воронежский филиал.
БИК 042007804
К/с № 30101810500000000804

Директор

_____ М.А.Коровин

(МП)

Приложение № 2 к договору № 1800-ПЗ от 10.12.2017 г.

ТЕХНИЧЕСКОЕ ЗАДАНИЕ

Заказчик: Муниципальное унитарное предприятие городского округа город Воронеж «Воронежская горэлектросеть».
Юридический и почтовый адрес: 394036, г. Воронеж, ул. Карла Маркса, 65
Адрес электронной почты: E-mail: pav@vrnges.ru
Номер контактного телефона: Тел. (473) 253-29-60, тел/факс (473) 255-30-74
Ответственное должностное лицо: Паневин Андрей Валентинович - начальник отдела организации конкурсных процедур.
Контактное лицо: Емельянова А.И. – начальник ПТО, Никульшин В.В. – начальник ЦРО, Сапрыкин В.П. – начальник СП.
Тел.(473) 255-46-87, (473) 278-70-99
Цель: Выполнение инвестиционной программы 2017 г., работ по текущему и капитальному ремонту.
Источник финансирования: Внебюджетные средства.
1.Функциональные, технические характеристики и потребительские свойства товара и/или оборудования;

1.1. Панели ЩО 70-1-02, ЩО 70-1-71, ЩО 70-1-70, ЩО 70-1-85, ЩО 70-1-32 должны соответствовать типовым схемам (приложение № 1 к техническому заданию) и должны быть предназначены для комплектования распределительных устройств (щитов) напряжением 380/220В переменного тока частотой 50 Гц с глухозаземленной нейтралью, служащих для приема и распределения электрической энергии, защиты от перегрузок и токов короткого замыкания.

- Номинальное напряжение 0,4-0,23 кВ
- Род тока переменный
- Частота 50 гЦ
- Номинальный ток главных цепей вводных, секционных и прочих панелей определяется схемами
- Вид климатического исполнения по ГОСТ 15150-69 У3
- Габаритные размеры (не более) по Ширине/Глубине/Высоте (соответственно, в мм):

ЩО 70-1-02 800/600/2200
ЩО 70-1-70 300/600/2200
ЩО 70-1-71 300/600/2200
ЩО 70-1-85 1000/600/2200
ЩО 70-1-32 800/600/2200

- Масса панелей не более 350 кг

Комплектация рубильниками с предохранителями стандартная, согласно схемам (приложение № 1 к техническому заданию), за исключением:

ЩО 70-1-32 (2 шт. из общего количества, указанного в п. 2)630А

1.2. Камеры сборные одностороннего обслуживания КСО должны быть предназначены для приема и распределения электроэнергии трехфазного переменного тока частотой 50 Гц напряжением 6, 10 кВ в сетях с изолированной или заземленной нейтралью. КСО должны применяться в составе РУ напряжением 6, 10 кВ при новом строительстве, расширении, реконструкции и техническом перевооружении распределительных и трансформаторных подстанций городских электрических сетей. Камеры КСО должны соответствовать типовым линейным схемам (приложение № 1 к техническому заданию).

- Номинальное напряжение (не менее)6 кВ
- Наибольшее рабочее напряжение (не более)7,2 кВ
- Род токапеременный
- Частота50 Гц
- Номинальный ток сборных шин (не менее)630 А
- Номинальный ток плавких вставок предохранителей при U = 6кВ 80 А
- Номинальный ток отключения выключателя нагрузки при cos f = 0,7 630 А
- Тип выключателя нагрузки ВНАз-10-/630
- Вид климатического исполнения по ГОСТ 15150-69 У3
- Тип разъединителя ВРНз – 10/630
- Ток электродинамической стойкости главных цепей 41 кА
- Ток термической стойкости в течении 1с. 6 кА
- Номинальный режим работы продолжительный
- Способ обслуживания односторонний
- Вид обслуживания периодический
- Масса не более 220 кг
- Габаритные размеры (не более) по Ширине/Глубине/Высоте (соответственно, в мм): 800/800/2000

1.3. Выключатель нагрузки должен применяться для подключения и выключения участков цепей переменного 3х фазного тока частотой 50 - 60Гц под нагрузкой, номинальным напряжением до 10кВ и номинальным током 630А, и, кроме того, заземления отсоединенных участков посредством заземлителей, а также для эксплуатации в шкафах комплектных распределительных устройств (КРУ), камерах стационарных одностороннего обслуживания (КСО) и

комплектных трансформаторных подстанциях (КТП, БКТП). Выключатель должен комплектоваться предохранителями ПКТ и губками.

1.4. Рубильники РПС-630А, с правым приводом с предохранителями на общей плите открытого исполнения, трехполюсные, с ручными приводами зависимого действия, для переднего присоединения проводников, обладающие свойствами разъединителей должны быть предназначены для нечастых (не более 6 в час) неавтоматических коммутаций электрических цепей переменного тока частотой 50Гц, напряжением 380В.

1.5. Ящики силовые с рубильниками должны быть предназначены для нечастых (не более 3-х в час) включений и отключений силовых электрических цепей напряжением 380/220В переменного тока частотой 50Гц, а также для защиты их при перегрузках и коротких замыканиях. Ящики силовые должны комплектоваться предохранителями.

Номинальный ток цепи ящиков (А, не менее) 250А

Тип предохранителя ПН-2

Степень защиты IP54, IP31

Температура окружающего воздуха от -45 до +40 С

1.6. Рубильники ЯБПВУ должны быть предназначены для нечастых (не более 3-х в час) включений - отключений силовых цепей, напряжением до 400 В переменного тока частотой 50 Гц, а также защиты их при перегрузках и коротких замыканиях. Рубильники должны быть универсальными для установки в ящики силовые, указанные в п. 1.5. технического задания, соответствуя напряжению, указанного в типовой маркировке п. 2 технического задания.

1.7. Изоляторы ИПТВ должны быть предназначены для комплектации съемных трансформаторных вводов на напряжение до 35кВ включительно переменного тока частоты 50 и 60 Гц. Втулки имеются.

1.8. Выключатели автоматические должны быть предназначены для проведения в нормальном режиме электрического тока, и отключения при превышении токов больше номинального значения, при перегрузке или коротком замыкании. Выключатели должны использоваться для защиты сетей освещения и розеточных групп. Уставки теплового расцепителя с помощью вкручивания регулировочного винта в металлическое основание должны позволять избежать изменения настройки в процессе эксплуатации. Основные контакты выключателя должны быть покрыты серебросодержащим материалом, идентичным по своему составу. Конструкция контактов выключателей должна обеспечивать снижение потерь между проводником и зажимами выключателя. Возможно подключение проводников диаметром до 20 мм. Электрическая износостойкость выключателя должна быть не менее 6000 циклов отключения-выключения, а механическая износостойкость должна быть не менее 2000 циклов отключения-выключения.

1.9. Предохранители ППН (плавкие вставки) общего назначения должны быть предназначены для защиты электрооборудования промышленных установок и электрических сетей трехфазного переменного тока с номинальным напряжением до 500 В частоты 50 и 60Гц при перегрузках и коротких замыканиях.

1.10. Реле контроля напряжения РКН должно быть предназначено для контроля наличия, «слипания» и порядка чередования фаз в цепях трёхфазного напряжения в сетях с нейтралью, а также для контроля снижения и превышения напряжения ниже и выше установленного порога. Реле должно быть изготовлено в унифицированном пластмассовом корпусе с передним присоединением проводов питания и коммутируемых электрических цепей. Крепление должно осуществляться на монтажную рейку шириной 35 мм (ГОСТ Р МЭК 60715 - 2003) или на ровную поверхность. На лицевой панели реле должны быть расположены два переключателя для установки верхнего и нижнего порогов срабатывания, регулятор времени срабатывания, два красных индикатора ошибок сети, жёлтый индикатор включения встроенного реле и три зелёных индикатора наличия фаз.

2. Сведения о количестве (не менее, шт.);

Выключатель нагрузки ВНАп 10/630 20У2 с приводом 6
Рубильник РПС-630А 10
Ящик силовой с рубильником 250А 3
Реле РТМ-I для привода ПП-6718
Реле РТМ-I для привода ППВ-10 (ППО-10) 12
Рубильник ЯБПВУ 100А 2
Изолятор ИПТВ 250 15
Изолятор ИПТВ 400 18
Изолятор ИПТВ 630 15
Ячейка (камера) КСО 393-04 5
Выключатель автоматический ВА-47-29 10А 16
Панель ЩО 70-1-02 УЗ 12
Панель ЩО 70-1-71 УЗ 1
Панель ЩО 70-1-70 1
Панель ЩО 70-1-85 3
Ячейка (камера) КСО 393-03 6
Предохранитель (вставка плавкая) ППН-33 160А 60
Панель ЩО 70-1-32 1
Панель ЩО 70-1-32 (с рубильников 630А) 2
Ячейка (камера) КСО 393-01 4
Реле контроля напряжения РКН-3-15-15 230/400 4
Реле контроля напряжения РКН-3-15-15 58/100 4

3. Требования, периодичности, сроку и месту поставок;

Срок поставки товара – 1 календарный день с момента подачи «Покупателем» заявки «Поставщику». Поставка товара осуществляется за счёт «Поставщика» по адресу: г.Воронеж, ул. Пешестрелецкая,97.

4. Передаваемая вместе с товаром и/или оборудованием документация и необходимое количество расходных материалов, инструментов, запасных частей;

Должны прилагаться: товарная накладная, счет-фактура, сертификаты соответствия ТР ТС 004/2011.

5. Требования по гарантийному и послегарантийному обслуживанию;

7 лет.

6. Требования к остаточному сроку годности, сроку хранения;

Вся продукция должна быть новой, ранее не используемой, год выпуска не ранее 2016г.

7. Требования к размерам, упаковке, отгрузке товаров и/или оборудования;

Упаковка должна обеспечивать сохранность товара при транспортировке.

И.о. генерального директора

_____ А.Е. Гаврилин

(МП)

Директор

_____ М.А. Коровин.

(МП)

ПРИЛОЖЕНИЕ 1

Электрические схемы панелей распределительных щитов серии ЩО-70

Тип панели	Принципиальная схема первичных соединений	Элементы на схеме	
		Обозначение	Наименование
Линейные панели			
ЩО-70-1-02-У3 ЩО-70-2-02-У3 ЩО-70-3-02-У3	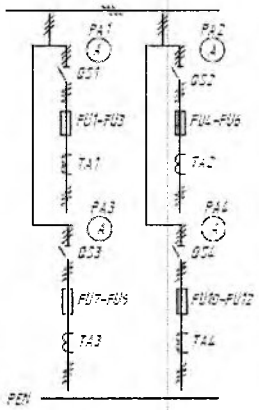	A1-PA4 QS1-QS4 FU1-FU12 TA1-TA4	Амперметры 200/5А Разъединители 250А Предохранители 250А Трансформаторы тока 200/5А
ЩО-70-1-03-У3 ЩО-70-2-03-У3 ЩО-70-3-03-У3		PA1, PA2 PA3, PA4 QS1, QS2 QS3, QS4 FU1-FU6 FU7-FU12 TA1, TA2 TA3, TA4	Амперметры 200/5А >>400/5А Разъединители 250А >>400А Предохранители 250А >>400А Трансформаторы тока 200/5А То же 400/5А
ЩО-70-1-33-У3	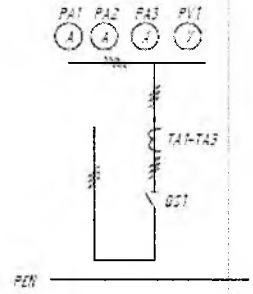	PA1-PA3 TA1-TA3 PV QS1	Амперметры 1000/5А Трансформаторы тока 1000/5А Вольтметр 500В Разъединитель 1000А
Секционные панели			
Тип панели	Принципиальная схема первичных соединений	Элементы на схеме	
		Обозначение	Наименование
ЩО-70-1-70-У3	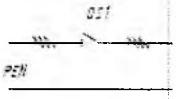	QS1	Разъединитель 600А
ЩО-70-1-71-У3		QS1	Разъединитель >> 1000А

ПРИЛОЖЕНИЕ 1 (продолжение)

Электрические схемы панелей распределительных щитов серии ЩО-70

Тип панели	Принципиальная схема первичных соединений	Элементы на схеме	
		Обозначение	Наименование
Вводно-линейные панели			
ЩО-70-1-84-У3	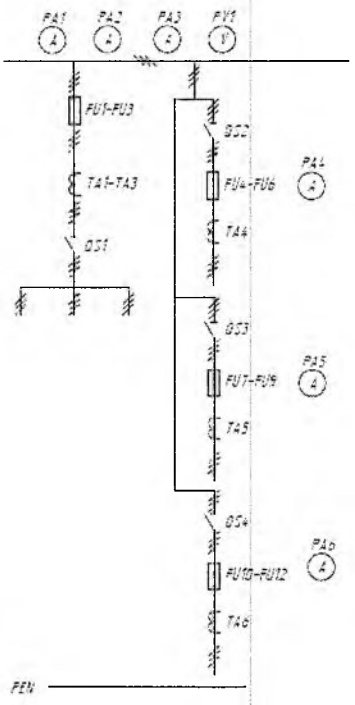	PA1–PA3 PA4–PA6 QS1 QS2–QS4 TA1–TA3 TA4–TA6 PV FU1–FU3 FU4–FU12	Амперметры 600/5А Амперметры 200/5А Разъединитель 600А Разъединитель 250А Трансформаторы тока 600/5А То же 250/5А Вольтметр 500В Предохранители 600А Предохранители >> 250А
ЩО-70-1-85-У3	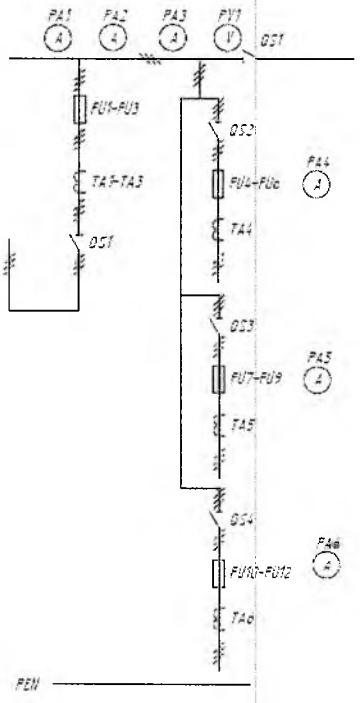	PA1–PA3 PA4–PA6 QS1 QS2–QS4 TA1–TA3 TA4–TA6 PV FU1–FU3 FU4–FU12	Амперметры 600/5А Амперметры 200/5А Разъединитель 600А Разъединитель 250А Трансформаторы тока 600/5А То же 250/5А Вольтметр 500В Предохранители 600А Предохранители >> 250А

Электрические схемы камер сборных серии КСО-393

Схема	Комплектация	Масса кг не более
КСО-393-03 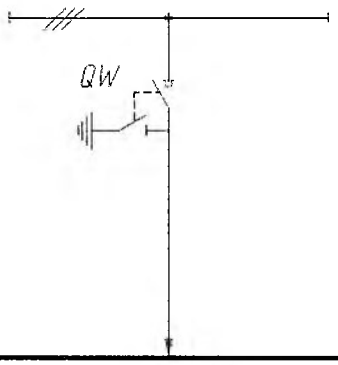	Выключатель нагрузки	170
КСО-393-04 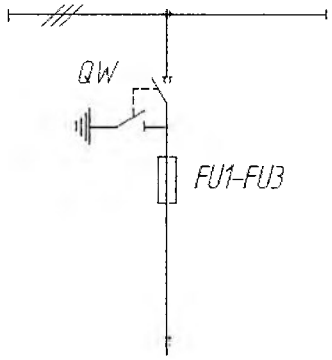	Выключатель нагрузки Предохранитель 6-10 кВ	180
Мост шинный ШМР 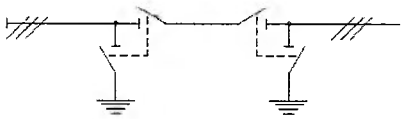	Разъединитель	350

И.о. генерального директора

А.Е. Гаврилин

(МП)

Директор

М.А. Коровин.

(МП)

Приложение № 3 к договору № 1800-ПЗ от __.__.2017 г.

Проект АКТа об исполнении обязательств
по договору от _____20__г. № 1800-ПЗ

г. Воронеж «___»_____2017 г.

Муниципальное унитарное предприятие городского округа город Воронеж "Воронежская горэлектросеть", именуемое в дальнейшем "Покупатель", в лице исполняющего обязанности генерального директора Гаврилина Александра Евгеньевича, действующего на основании приказа № 435-л от 07.04.2015 и Устава, с одной стороны, и Общество с ограниченной ответственностью «ТФС», именуемое в дальнейшем «Поставщик», в лице директора Коровина М.А., действующего на основании Устава, с другой стороны, составили настоящий акт о нижеследующем:

1. В соответствие с п. 1.1. договора от _____20___г. № 1800-ПЗ обязательства обеими Сторонами выполнены в полном объеме.
2. Сумма по договору составила _____ руб. (сумма прописью).
3. Каких-либо претензий по настоящему договору Стороны друг к другу не имеют.
4. Настоящий акт составлен в 2-х экземплярах, по одному для каждой из Сторон.

Подписи сторон:

«Покупатель»
Муниципальное унитарное предприятие городского округа город Воронеж «Воронежская горэлектросеть»
Адрес: 394036, г. Воронеж, ул. Карла Маркса, 65.
ИНН: 3650000268.
КПП: 366601001.
Телефон: (473) 252-52-72.
Факс: (473) 277-79-27.
Р/сч. № 40702810213000116346 в ЦЕНТРАЛЬНО-ЧЕРНОЗЕМНОМ БАНКЕ
СБЕРБАНКА РОССИИ Г. ВОРОНЕЖ
БИК: 42007681,
К/с: 30101810600000000681.
И.о. генерального директора

_____ А.Е. Гаврилин
(МП)

«Поставщик»
Общество с ограниченной ответственностью «ТФС»
Адрес: 394010, г. Воронеж, ул. Артамонова, д. 38, пом VIII, оф. 15
ИНН: 3661072458
КПП: 366101001
Телефон: +7(903) 850-55-15
Р/с № 40702810100050000361 в АО «Эксперт Банк» Воронежский филиал.
БИК 042007804
К/с № 30101810500000000804

Директор

_____ М.А. Коровин
(МП)